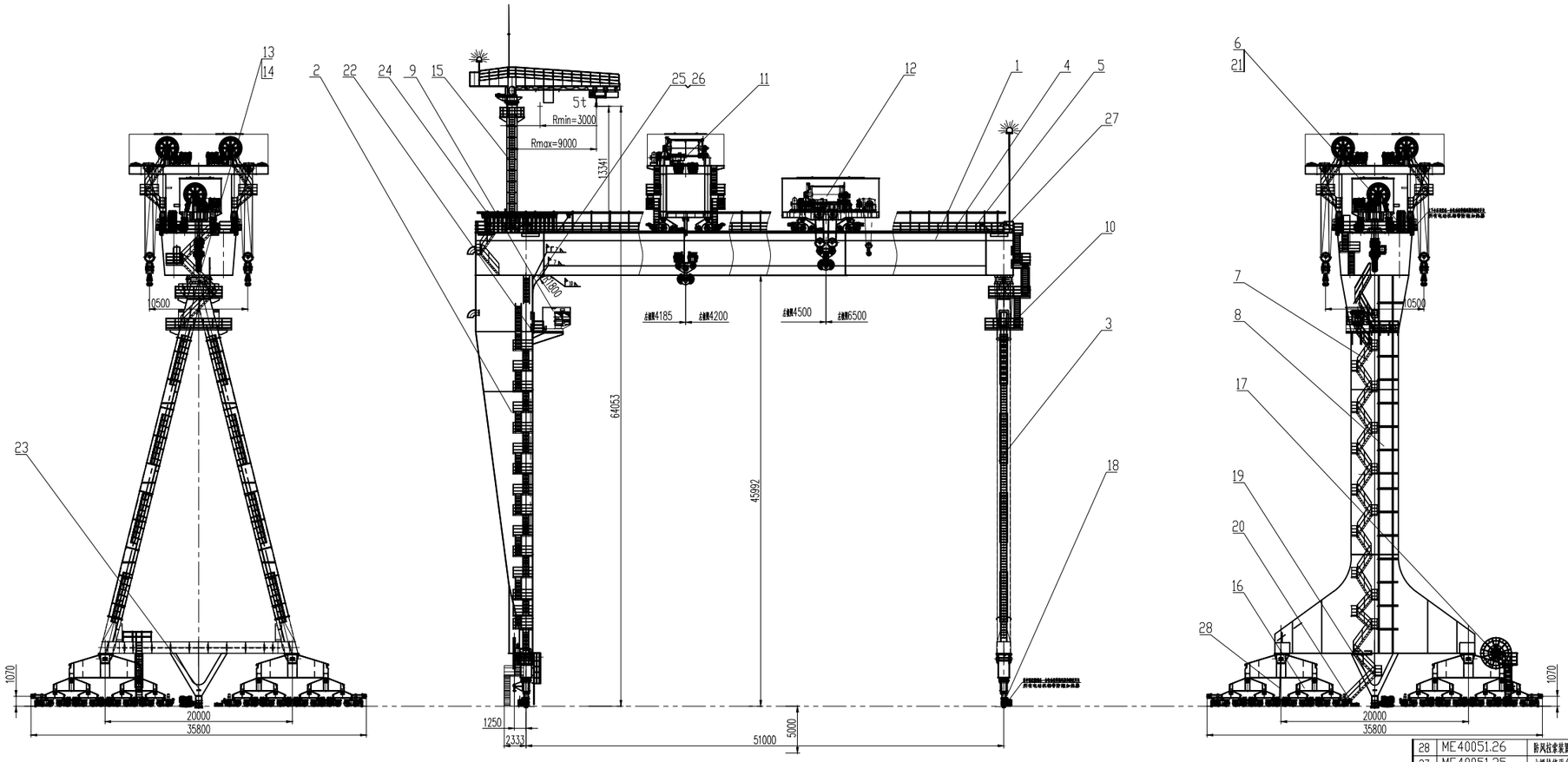


技术要求

1、起重机的制造及验收按GB/T27997-2011之规定。

2、司机室在安装时须保证平固可靠。

## 性能参数表

| | | | | | |
|---|---|---|---|---|---|
| 起重量 | 两小车额定 | 600t(两倒钩距≥12m)(含吊具) | 上小车 | 起重量 | 2X200t(两倒钩距离小于<60t) |
| | | | | 起升速度 | 0.3~3m/min(满载) |
| | 分别倒钩起吊 | 400t(含吊具) | | | 0.3~6m/min(≤45%满载) |
| | | | | 行走速度 | 2~20m/min(满载) |
| 跨距X基距 | | 51m*20m | | | |
| 起升高度 | | 轨上45m/轨下5m | 下小车 | 起重量 | 主起升 300t |
| | | | | | 副起升 25t |
| 大车行走速度 | | 3~20m/min(满载) | | 起升速度 | 主起升 0.3~3m/min(满载) |
| | | 3~30m/min(空载,风速<14m/s) | | | 0.3~6m/min(≤45%满载) |
| | | | | | 副起升 1~9.2m/min(满载) |
| 最大轮压 | | 最大工作轮压403KN | | | 1~18.4m/min(≤46%满载) |
| | | 最大非工作轮压295KN | | 行走速度 | 2~20m/min(满载) |
| 起重机轨道 | | QU120 | 维修车车 | 起重量 | 5t |
| 装机电容量 | | ~850KW | | 起升速度 | 8m/min |
| 电源 | | AC 10kV 50HZ | | 行走速度 | 20m/min |
| | | | | 回转速度 | 0.41r/min |
| | | | | 回转角度 | 270° |

## 上小车性能参数表

| 项目 \ 机构名称 | | 起升 | 起升 | 项目 \ 机构名称 | | 运行机构 |
|---|---|---|---|---|---|---|
| 起重量 | t | 200 | 200 | 轨距 | mm | 7600 |
| 起升速度 | m/min | 其从表 | 其从表 | 运行速度 | m/min | 其从表 |
| 工作级别 | | 中级(M5) | 中级(M5) | 工作级别 | | 中级(M5) |
| 最大起升高度 | m | +45/-5 | +45/-5 | 轨距 | mm | 4741 |
| 电器 | | 其从表 | | | | |
| 钢丝绳 | 结构 | 61x36WS+1WR-28-1870 | 61x36WS+1WR-28-1870 | 最小弯曲 | mm | 150 |
| | 支数 | 20 | 20 | 钢轨型号 | | QU120 |
| | 工作拉力 Kg | | | 车轮直径 | mm | ø630 |
| | 卷筒 mm | ø1735 | ø1735 | 最大轮压 | Kg | 47500 |
| 电动机 | 型号 | YZP355L2-10 | YZP355L2-10 | 减速机 | 型号 | TKAT128B8YZPE160M-4/M4/II/C |
| | 功率 Kw | JC40% 132 | JC40% 132 | | 功率 | 4x11 kW |
| | 转速 r/min | 585 | 585 | | 速比 | 148 |
| 风速仪 | 型号 | QJR-3-560-20-3P | QJR-3-560-20-3P | 电动机 | 输出转速 | 9.9 r.p.m. |
| | 传动比 i | 20x18/95 | 20x18/95 | | 安装方式 | M4A (180°) M4B |
| 制动器 | 型号 | YP2-2000-630KZDIIA-RL-H | YP2-2000-630KZDIIA-RL-H | 开式齿轮 | 模数 | |
| | 制动力矩 N.m | 2x6600 | 2x6600 | | 齿数 | |
| | 推动器型号 | | | | | |
| 安全制动器 | | SB315-2630x30 | SB315-2630x30 | | | |

## 下小车性能参数表

| 项目 \ 机构名称 | | 主起升 | 副起升 | 项目 \ 机构名称 | | 运行机构 |
|---|---|---|---|---|---|---|
| 起重量 | t | 300 | 25 | 轨距 | mm | 3000 |
| 起升速度 | m/min | 其从表 | 其从表 | 运行速度 | m/min | 其从表 |
| 工作级别 | | 中级(M5) | 中级(M5) | 工作级别 | | 中级(M5) |
| 最大起升高度 | m | 45/-5 | 45/-5 | 轨距 | mm | 5650 |
| 电器 | | 其从表 | | | | |
| 钢丝绳 | 结构 | 61x36WS+1WR-32-1871 | 61x36WS+1WR-26-177 | 最小弯曲 | mm | 150 |
| | 支数 | 20 | 4 | 钢轨型号 | | QU120 |
| | 工作拉力 Kg | | | 车轮直径 | mm | ø630 |
| | 卷筒 mm | ø1735 | ø980 | 最大轮压 | Kg | 33800 |
| 电动机 | 型号 | YZP400L2-10 | YZP280S1-8 | 减速机 | 型号 | TKAT128YZPE132M2-4/M3/II/C |
| | 功率 Kw | JC40% 200 | JC40% 45 | | 功率 | 4x7.5 kW |
| | 转速 r/min | 585 | 735 | | 速比 | 146.07 |
| 风速仪 | 型号 | QJR-3-630-20-3P | QJRS-3-630-125-IVP | 电动机 | 输出转速 | 10 r.p.m. |
| | 传动比 i | 20x18/95 | 125 | | 安装方式 | M3A (180°) M3B |
| 制动器 | 型号 | YP2-2000-630KZDIIA-RL-H | YWZ5-400/80 | 开式齿轮 | 模数 | |
| | 制动力矩 N.m | 6600x2 | 1250 | | 齿数 | |
| | 推动器型号 | | | | | |
| 电液安全制动器 | | SB400-2530x40 | | | | |

## 大车主要参数表

| | | | |
|---|---|---|---|
| 工作级别 | | M6 | |
| 起升速度 | 额定/风速14m/s | 3~20 m/min | |
| 夹轨直径 | | ø630 mm | |
| 轨道型号 | | QU120 | |
| 最大轮压 | 工作状态 | 402 kN | |
| | 非工作状态 | 295 kN (风速40m/s) | |
| 减速机 | 型号 | TKAT128YZPE132M2-4/M3/II/C | TKAT128YZPE132M2-4/M4/II/C |
| | 功率 | 7.5 kW (副2台+副2台) | 7.5 kW (副4台+副4台) |
| | 速比 | 146.07 | 146.07 |
| 电动机 | 输出转速 | 10 r.p.m. | 10 r.p.m. |
| | 安装方式 | M3A (180°) M3B | M4A (180°) M4B |
| 开式齿轮 | 模数 | | |
| | 齿数 | | |

| 序号 | 代号 | 名称 | 数量 | 材料 | 单重 | 总重 | 备注 |
|---|---|---|---|---|---|---|---|
| 28 | ME40051.26 | 防风拉索装置 | 1 | 部件 | 3887 | 3887 | |
| 27 | ME40051.25 | 主梁检修平台 | 1 | 部件 | 181 | 181 | |
| 26 | | -14x1940x2827 | 2 | Q345-B | 540 | 1080 | |
| 25 | | -10x1800x1800 | 4 | Q345-B | 90 | 360 | |
| 24 | ME40051.24 | 风雨棚 | 1 | 部件 | 626 | 626 | |
| 23 | ME40051.23 | 柔性支腿侧夹轨器、锚定器安装 | 1 | 部件 | 4849 | 4849 | |
| 22 | ME40051.22 | 司机室安装及照明灯平台 | 1 | 部件 | 2347 | 2347 | |
| 21 | ME40051.21 | 电气系统 | 1 | 部件 | 8000 | 8000 | |
| 20 | ME40051.20 | 检测轮装置安装 | 1 | 部件 | 600 | 600 | |
| 19 | ME40051.19 | 刚性支腿侧夹轨器、锚定器安装 | 1 | 部件 | 5164 | 5164 | |
| 18 | ME40051.18 | 土建基础资料 | 1 | 部件 | | | |
| 17 | ME40051.17 | 电缆卷筒安装 | 1 | 部件 | 1301 | 1301 | |
| 16 | ME40051.16 | 大车运行机构 | 4 | 部件 | 36843 | 147372 | |
| 15 | ME40051.15 | 5t维修起重机 | 1 | 部件 | 19267 | 19267 | |
| 14 | ME40051.14 | 纠偏限位装置 | 1 | 部件 | 27 | 27 | |
| 13 | ME40051.13 | 柔性铰装置 | 1 | 部件 | 5111 | 5111 | |
| 12 | ME40051.12 | 下小车 | 1 | 部件 | 99883 | 99883 | |
| 11 | ME40051.11 | 上小车 | 1 | 部件 | 62836 | 62836 | |
| 10 | ME40051.10 | 柔性支腿扶梯安装 | 1 | 部件 | 6696 | 6696 | |
| 9 | ME40051.9 | 司机室 | 1 | 部件 | 2200 | 2200 | |
| 8 | ME40051.8 | 电梯井道安装 | 1 | 部件 | 4565 | 4565 | |
| 7 | ME40051.7 | 刚性支腿扶梯安装 | 1 | 部件 | 5713 | 5713 | |
| 6 | ME40051.6 | 上下小车导电安装 | 1 | 部件 | 5122 | 5122 | |
| 5 | ME40051.5 | 主梁栏杆安装 | 1 | 部件 | 1323 | 1323 | |
| 4 | ME40051.4 | 小车轨道及撞头安装 | 1 | 部件 | 26963 | 26963 | |
| 3 | ME40051.3 | 柔性支腿 | 1 | 部件 | 72935 | 72935 | |
| 2 | ME40051.2 | 刚性支腿 | 1 | 部件 | 158051 | 158051 | |
| 1 | ME40051.1 | 主梁 | 1 | 部件 | 283293 | 283293 | |

| 标记 | 处数 | 更改文件号 | 签字 | 日期 | 总图 | 青岛泰捷网络科技有限公司 |
|---|---|---|---|---|---|---|
| 设计 | | 标准化 | | | 400t x 51m 造船门式起重机 | |
| 校对 | | 审定 | | | 图样标记 S / 重量 1029752 / 比例 1:300 | |
| 审核 | | 批准 | | | | ME40051.0 |
| 工艺 | | 日期 2012.6.18 | 共 张 | 第 张 | | |